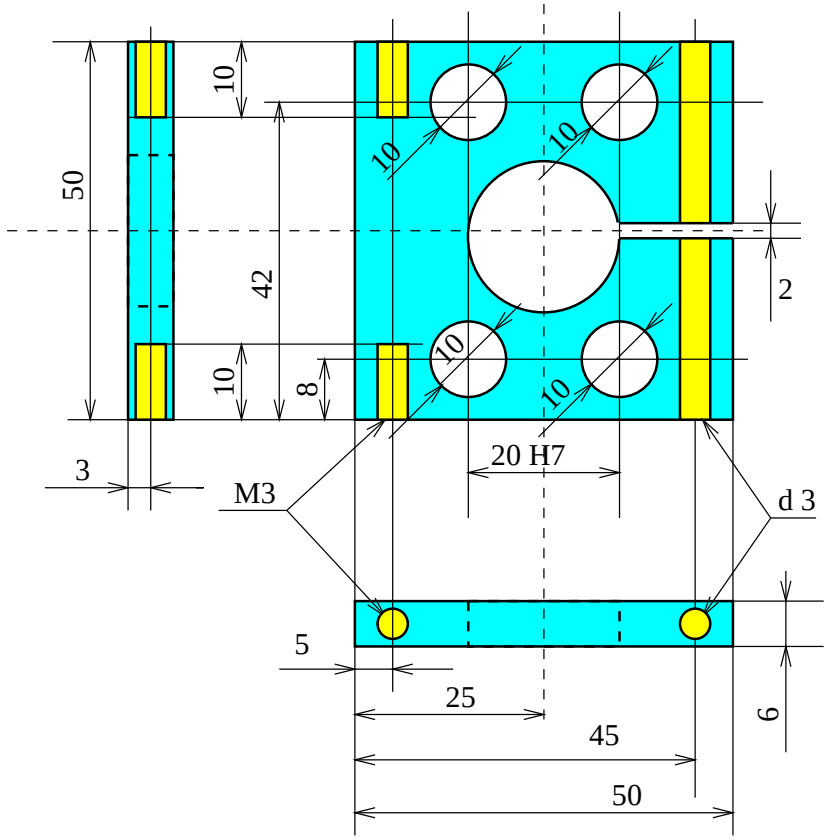
10
50
42
10
8
10
10
10
10
2
3
M3
20 H7
d 3
5
25
45
50
6