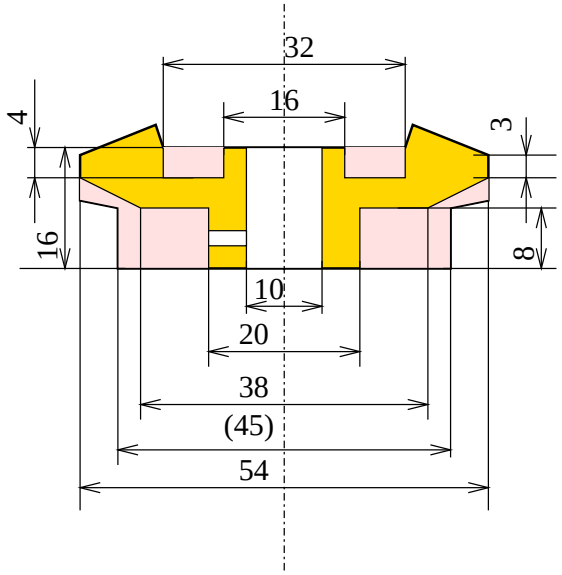
32
16
4
3
16
8
10
20
38
(45)
54